IT
EN
DE
ES
FR

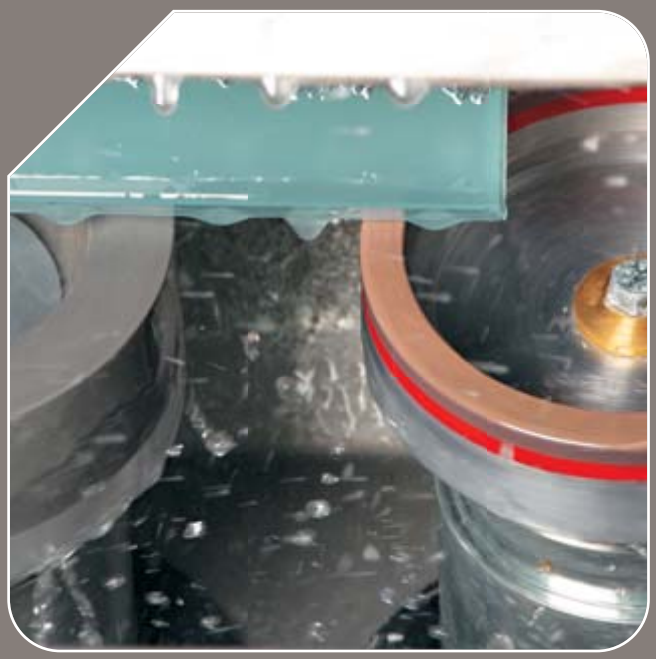

MOLATRICI BILATERALI
DOUBLE EDGERS
DOPPELSEITIGE SCHLEIFMASCHINEN
CANTEADORAS BILATERALES
MEULEUSES BILATÉRALES

ADELIO LATTUADA®
EVOLUTION OF GLASS WORKING
Since 1918

www.adeliolattuada.com

MOLATRICI BILATERALI
DOUBLE EDGERS

DOPPELSEITIGE SCHLEIFMASCHINEN
CANTEADORAS BILATERALES
MEULEUSES BILATÉRALES

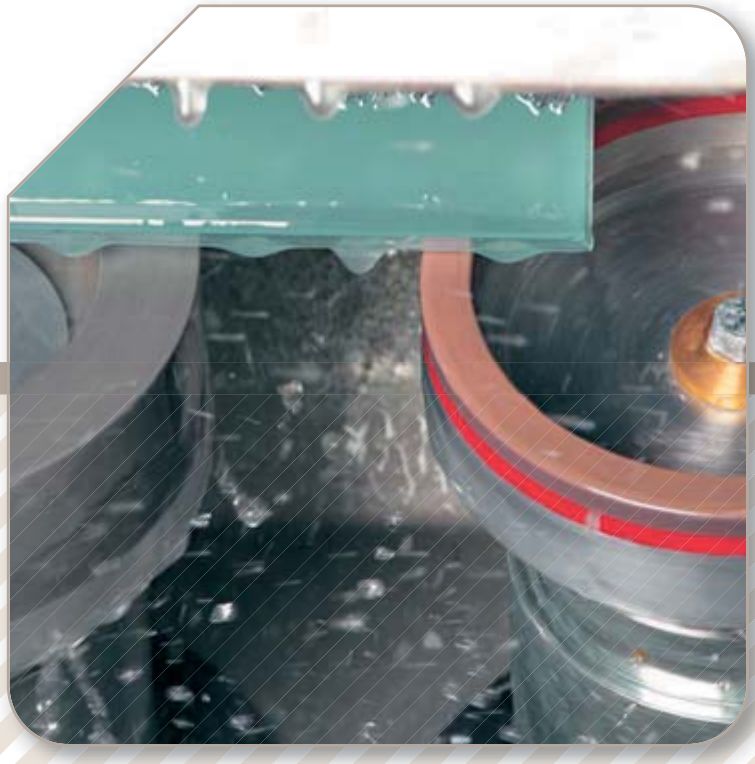

BETA SERIES

1 DATI TECNICI STANDARD
STANDARD TECHNICAL DATA
TECHNISCHE STANDARDDATEN
DATOS TÉCNICOS ESTÁNDARES
DONNÉES TECHNIQUES STANDARD

	3 - 20 / 25 mm 1/8 - 3/4 / 1 "
min	190 mm (ALTRE A RICHIESTA / *DIFFERENT ON DEMAND*) 7.4 " (ALTRE A RICHIESTA / *DIFFERENT ON DEMAND*)
max	4.200 mm (ALTRE A RICHIESTA / *DIFFERENT ON DEMAND*) 165 " (ALTRE A RICHIESTA / *DIFFERENT ON DEMAND*)
	0,5 - 6 m/min 20 - 236 "/min

2 PUNTI DI FORZA
STRONG POINTS
STÄRKEN
PUNTOS DE FUERZA
POINTS DE FORCE

3 A CHI E' RIVOLTA / TO WHOM IT IS ADDRESSED / FÜR WEN / A QUIÉN SE DIRIGE / À QUI S'ADRESSE

IT

I principali punti di forza delle nostre bilaterali sono le **moderne tecnologie utilizzate**, i **componenti di alta qualità** per l'elettronica di controllo, la sensoristica e le automazioni, e di conseguenza la **semplicità e** la **velocità di regolazione e posizionamento** che le rendono particolarmente **indicate anche per piccoli lotti di produzione**.

EN

The main strong points of our double edgers are the **modern technologies used**, the **high-quality components** for the electronics, the sensoristics and the automation and therefore the **simple and quick setting and positioning**. For this reason they are particularly **suitable also for small production lots**.

DE

Einer der starken Punkte dieser Maschine sind die **schwere Ausführung** sowie der **Einsatz moderne Technologien** die es erlauben, die Maschine **schnell umzustellen auf andere Glasstärken und Abmessungen**. Dadurch **wird die Maschine auch für Anwender interessant, die nur kleine Serien zu bearbeiten haben**.

ES

Los mayores puntos de fuerza de nuestras bilaterales son las **modernas tecnologías utilizadas**, los **componentes de alta calidad** para la electrónica de control, los sensores y las automaciones y por consecuencia la **simplicidad y** la **velocidad de regulación y posicionamiento** que las renden **adecuadas también para pequeños lotes de producción**.

FR

Les principales points forts de nos bilatérales sont les **modernes technologies utilisés**, les **components de haute qualité** pour l'électronique de contrôle, les capteurs y les automations et par conséquence **la facilité et** la **vitesse de régulation et positionnement** qui les rendent **indiquées même pour petites séries de production**.

Nessun azzeramento all'accensione: macchina sempre e subito operativa.
No need of power zero at the start: machine always and immediately operative.
Keine Nullstellung an der Zündung: Maschine immer und sofort einsatzbereit.
No necesita puesta a cero al encendido: maquina siempre y inmediatamente operativa.
Mise a zéro à l'allumage pas nécessaire: machine toujours et immédiatement opérative.

Cambio mole da esterno macchina.
Wheels' changing from outside the machine.
Scheiben Wechsel von ausserhalb der Maschine.
Cambio muelas de afuera la máquina.
Changement meules de l'extérieur de la machine.

Pannelli comando orientabili all'ingresso della macchina (macchina singola).
Adjustable control panels at the glass entrance side (single machine).
Einstellbare Bedienpulte an der Glas-Eingangsseite (Einzelmaschine).
Paneles de mandos orientables lado entrada máquina (máquina individual).
Panneaux de commande orientables à l'entrée de la machine (machine individuelle).

Mandrini 'Lattuada': robustezza, affidabilità e risparmio su manutenzione e ricambi.
'Lattuada' spindles: toughness, reliability and saving on maintenance and spare parts.
'Lattuada' Spindeln: Schwere Ausführung, Zuverlässig und Wartungsfreundlich.
Mandriles 'Lattuada': resistencia, fiabilidad y ahorro para manutención y repuestos.
Mandrins 'Lattuada': solidité, fiabilité et épargne en entretien et parties de rechange.

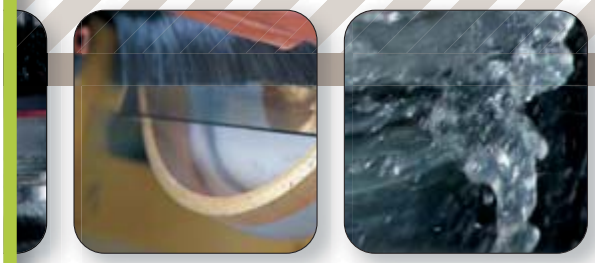

Anche i **dettagli** contano…
Details also count…

Auch die **Details** zählen…
También los **detalles** cuentan…
Même les **détails** comptent…

Non tutte le caratteristiche descritte sono incluse nella configurazione standard di ogni modello / *Not every feature described is included in the standard configuration of every model.*

Teleassistenza eWON: rapida, semplice ed affidabile.
eWON **Teleassistance**: fast, easy and reliable.
eWON **Teleassistenz**: schnell, einfach und zuverlässig.
Teleasistencia eWON: rápida, simple y fiable.
Téléassistance eWON: rapide, simple et fiable.

Possibilità di aggiungere uno **spigolatore** su ogni lato.
Possibility to add a **corner spindle** on each side.
Optional kann eine **Eckenstoßvorrichtung** hinzugefügt werden.
Posibilidad de añadir un **canteador** en cada lado.
Possibilité d'ajouter un **groupe coins mouchés** en chaque côté.

OPTIONAL

Pulpito di comando.
Control **pulpit**.
Bedienpult.
Púlpito de control.
Pupitre de commande.

Pannello touch-screen.
Touch-screen panel.
Bedienung mittels "Touch-screen".
Panel "Touch-screen".
Commande par écran tactile.

Lato **ingresso vetro**.
Glass entrance side.
Glaseinlauf Seite.
Entrada del vidrio.
Section d'**entrée du verre**.

Adelio Lattuada PROlife Eco project:

sono disponibili caratteristiche a favore del **Risparmio Energetico.**
features in favour of the **Energy Saving** available.

eigenschaften zugunsten der **Energieeinsparung**.
son disponibles características a favor del **Ahorro Energético**.
sont disponibles des caractéristiques en faveur de l'**Épargne Énergétique**.

Vista interna **mole diamantate**.
Internal view of the **diamond wheels**.
Ansicht der **Diamantscheibe**.
Vista interior de la **muela diamantada**.
Vue interne de la **meule diamantée**.

Lavaggio e asciugatura (soffiante) delle lastre in uscita.
Cleaning and drying (blower) at glass exit side.
Reinigung und Trocknung (Ventilator) der austretenden Glasscheibe.
Limpieza y secado (soplador) de las hojas de vidrio en salida.
Lavage et séchage (souffleur) des verres en sortie.

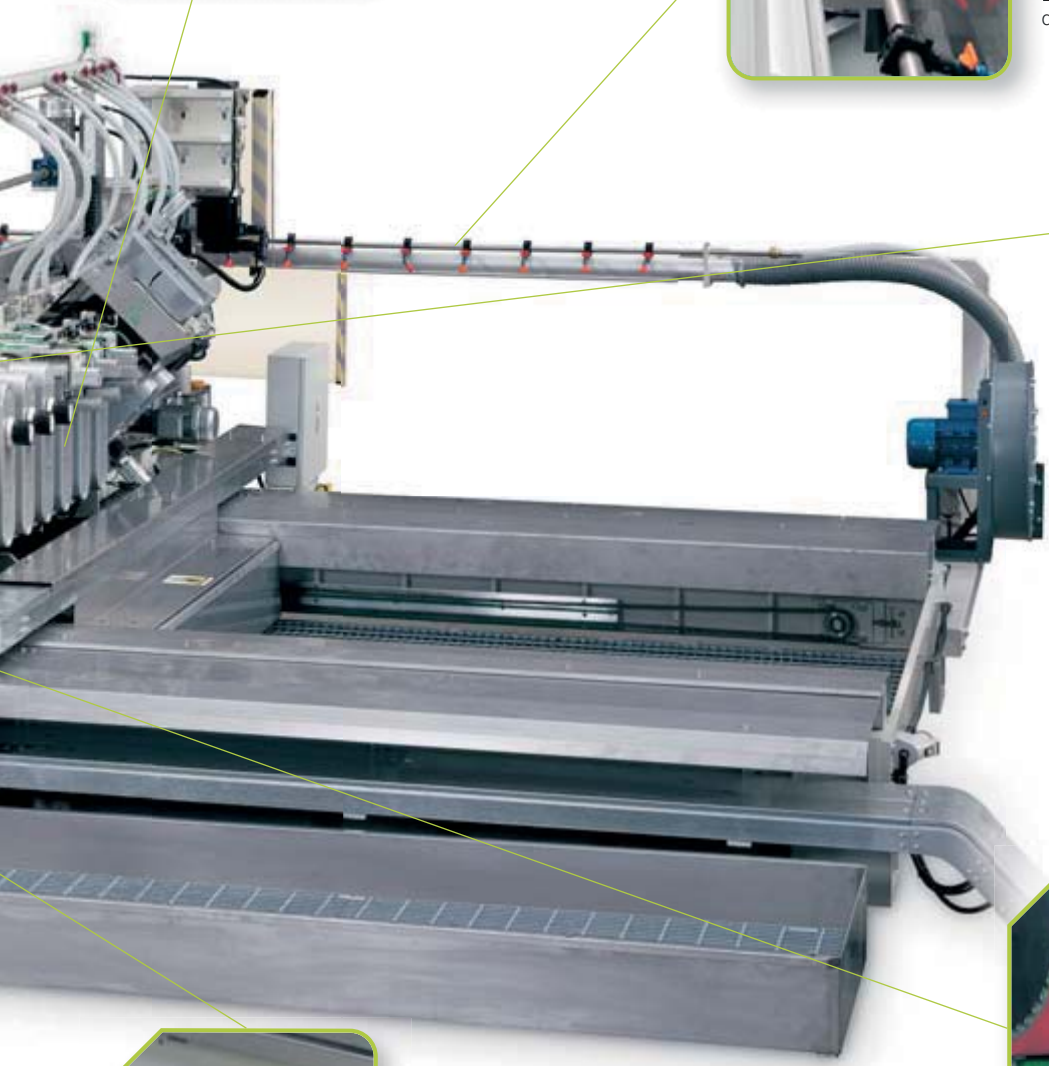

Cinghie disponibili anche nella versione per vetri **Low-E**.
Belts also available for **Low-E coated glasses**.
Riemen für die Bearbeitung von **beschichteten Gläsern** können eingesetzt werden.
Correas disponibles también para **vidrios Low-E**.
Courroies disponibles même dans la version pour **verres Low-E**.

Barra intermedia automatica per vetri di grandi dimensioni.
Automatic intermediate bar for big-sized glasses.
Automatische Mittenunterstützung bei großen Glasabmessungen.
Barra intermedia automática para grandes hojas de vidrio.
Barre intermédiaire automatique pour verres de grandes dimensions.

Pressore, squadratore e centratore.
Glass pressing, squaring and centring system.
Winkeligkeitsvorrichtung.
Presión, para encuadre y centrado.
Presse, encadrement et centrage.

Molatrice bilaterale per l'esecuzione del **filo piatto con filetti**
Double edger for the processing of the **flat edge with arris**

Doppelseitige Schleifmaschine zum Schleifen von **flacher Kante mit Saum**
Canteadora bilateral para la ejecución de **canto plano con aristas**
Meuleuse bilatérale pour le façonnage du **joint plat avec arêtes**

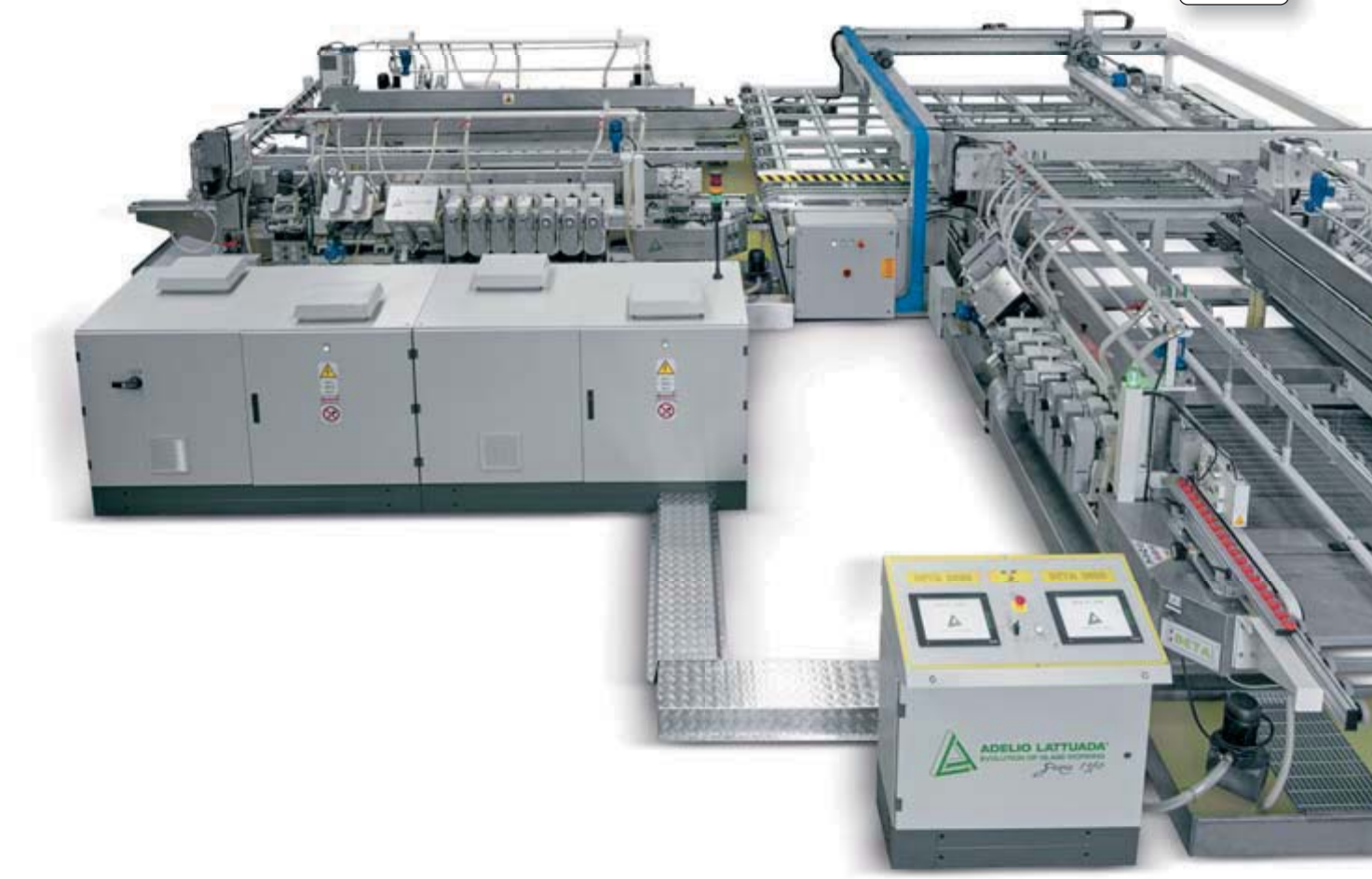

Macchine singole e linee complete in differenti configurazioni
Single machines and complete lines in various configurations

	min	max		Kw.			max	
0,5 - 6 m/min OPTIONAL 0,5 - 8 m/min	190 mm (ALTRE A RICHIESTA / *DIFFERENT ON DEMAND*)	4.200 mm (ALTRE A RICHIESTA / *DIFFERENT ON DEMAND*)	3 - 20 mm	37	5.440x4.520 xH1.900 mm*	6.500 Kg*	600 Kg (ALTRI A RICHIESTA / *DIFFERENT ON DEMAND*)	960 mm
20 - 236 "/min OPTIONAL 20 - 315 "/min	7.4 " (ALTRE A RICHIESTA / *DIFFERENT ON DEMAND*)	165 " (ALTRE A RICHIESTA / *DIFFERENT ON DEMAND*)	1/8 - 3/4 "		214.2x178 xH74.8 "*	14,330 lbs*	1,322.8 lbs (ALTRI A RICHIESTA / *DIFFERENT ON DEMAND*)	37.8"

BETA **8**

9 9 OPTIONAL — 8 7 6 5 4 3 2 1

9 9 OPTIONAL — 8 7 6 5 4 3 2 1

* con apertura 3.000 mm (118 ")
/ for 3.000 mm (118 ") opening

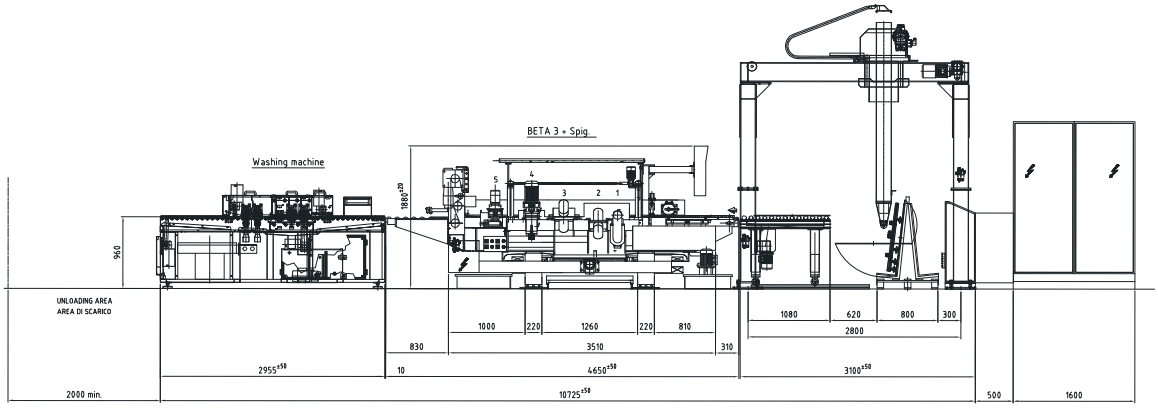

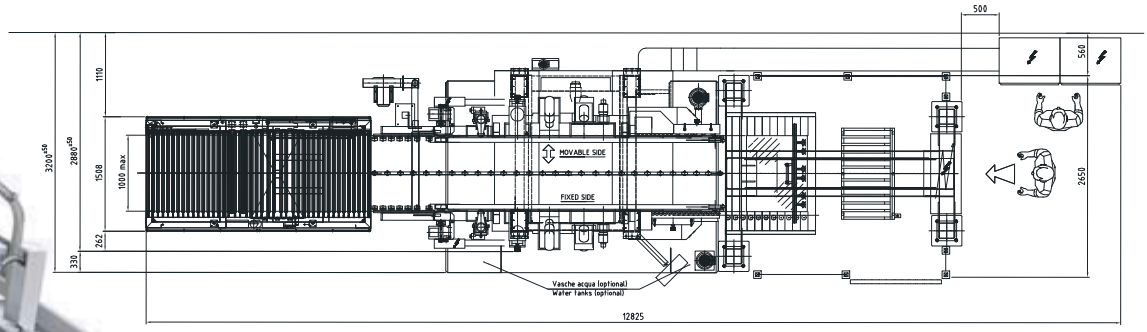

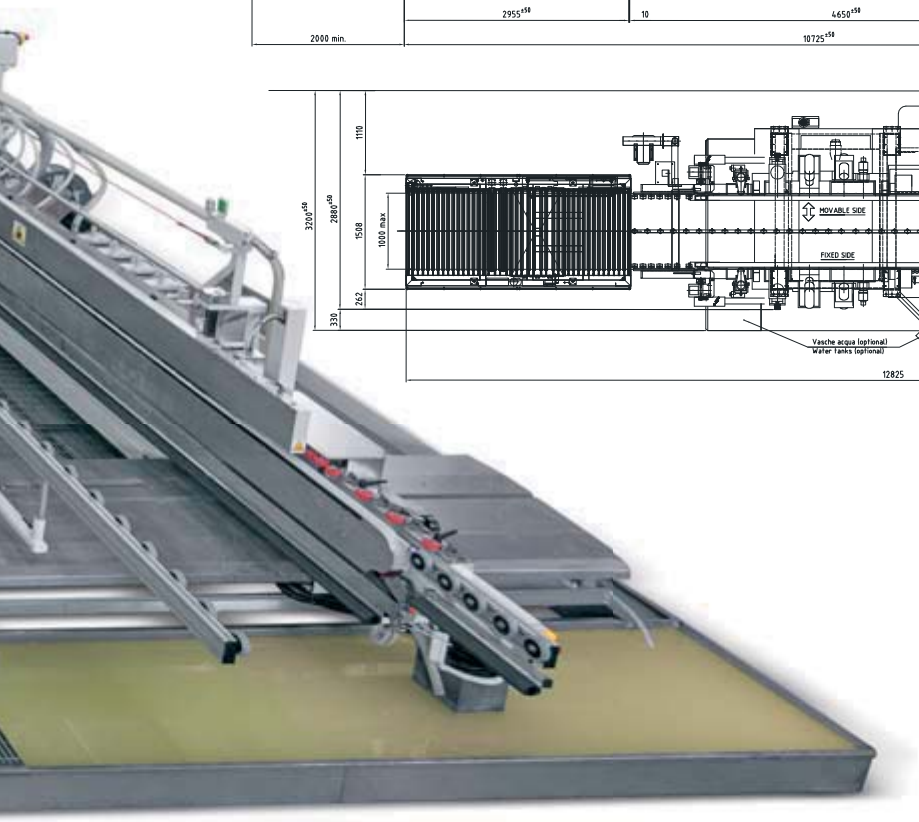

min | max | Kw. | max

BETA 10

0,5 - 6 m/min OPTIONAL 0,5 - 8 m/min	190 mm (ALTRE A RICHIESTA / *DIFFERENT ON DEMAND*)	4.200 mm (ALTRE A RICHIESTA / *DIFFERENT ON DEMAND*)	3 - 25 mm	45	5.820x4.520 xH1.900 mm*	7.000 Kg*	600 Kg (ALTRI A RICHIESTA / *DIFFERENT ON DEMAND*)	960 mm
20 - 236 "/min OPTIONAL 20 - 315 "/min	7.4 " (ALTRE A RICHIESTA / *DIFFERENT ON DEMAND*)	165 " (ALTRE A RICHIESTA / *DIFFERENT ON DEMAND*)	1/8 - 1 "		229.1x178 xH74.8 "*	15,432 lbs*	1,322.8 lbs (ALTRI A RICHIESTA / *DIFFERENT ON DEMAND*)	37.8"

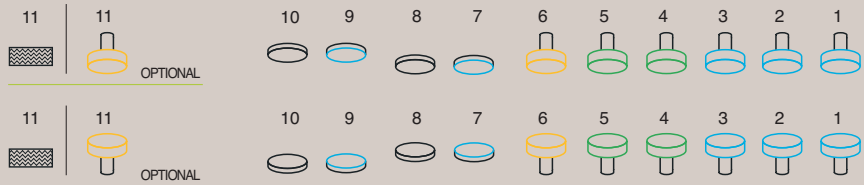

* con apertura 3.000 mm (118 ")
/ for 3.000 mm (118 ") opening

BETA 11

0,5 - 6 m/min OPTIONAL 0,5 - 8 m/min	190 mm (ALTRE A RICHIESTA / *DIFFERENT ON DEMAND*)	4.200 mm (ALTRE A RICHIESTA / *DIFFERENT ON DEMAND*)	3 - 25 mm	49	6.010x4.520 xH1.900 mm*	7.300 Kg*	600 Kg (ALTRI A RICHIESTA / *DIFFERENT ON DEMAND*)	960 mm
20 - 236 "/min OPTIONAL 20 - 315 "/min	7.4 " (ALTRE A RICHIESTA / *DIFFERENT ON DEMAND*)	165 " (ALTRE A RICHIESTA / *DIFFERENT ON DEMAND*)	1/8 - 1 "		236.6x178 xH74.8 "*	16,093 lbs*	1,322.8 lbs (ALTRI A RICHIESTA / *DIFFERENT ON DEMAND*)	37.8"

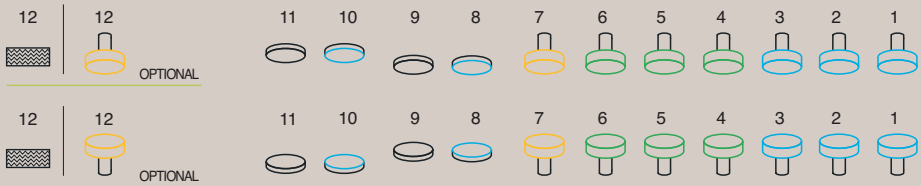

* con apertura 3.000 mm (118 ")
/ for 3.000 mm (118 ") opening

Anche i **dettagli** contano…
Details also count…

Auch die **Details** zählen…
También los **detalles** cuentan…
Même les **détails** comptent…

Non tutte le caratteristiche descritte sono incluse nella configurazione standard di ogni modello / *Not every feature described is included in the standard configuration of every model.*

Transfer a **due livelli.**
Transfer with **two levels.**
Wendesystem mit **zwei Höhen.**
Transfer de **dos niveles.**
Transfert à **deux niveaux.**

Cambio mole da esterno macchina.
Wheels' changing from outside the machine.
Scheiben Wechsel von ausserhalb der Maschine.
Cambio muelas de afuera la máquina.
Changement meules de l'extérieur de la machine.

Motori brushless **Yaskawa**
e riduttori **ZF**.
Yaskawa brushless motors
and **ZF** reducers.
Yaskawa Brushless-Motoren
und **ZF** Reduzierungen.
Motores Brushless **Yaskawa**
y reductores **ZF**.
Moteurs brushless **Yaskawa**
et réducteurs **ZF**.

Sicurezze **anti schiacciamento**.
Anti-crushing safeties.
Einklemmschutz Sicherheiten.
Seguridades **antiaplastamiento**.
Sécurités **anti-écrasement**.

Adelio Lattuada PROlife Eco project:

sono disponibili caratteristiche a favore del **Risparmio Energetico.**
features in favour of the **Energy Saving** available.

eigenschaften zugunsten der **Energieeinsparung**.
son disponibles características a favor del **Ahorro Energético**.
sont disponibles des caractéristiques en faveur de l'**Épargne Énergétique**.

PROlife

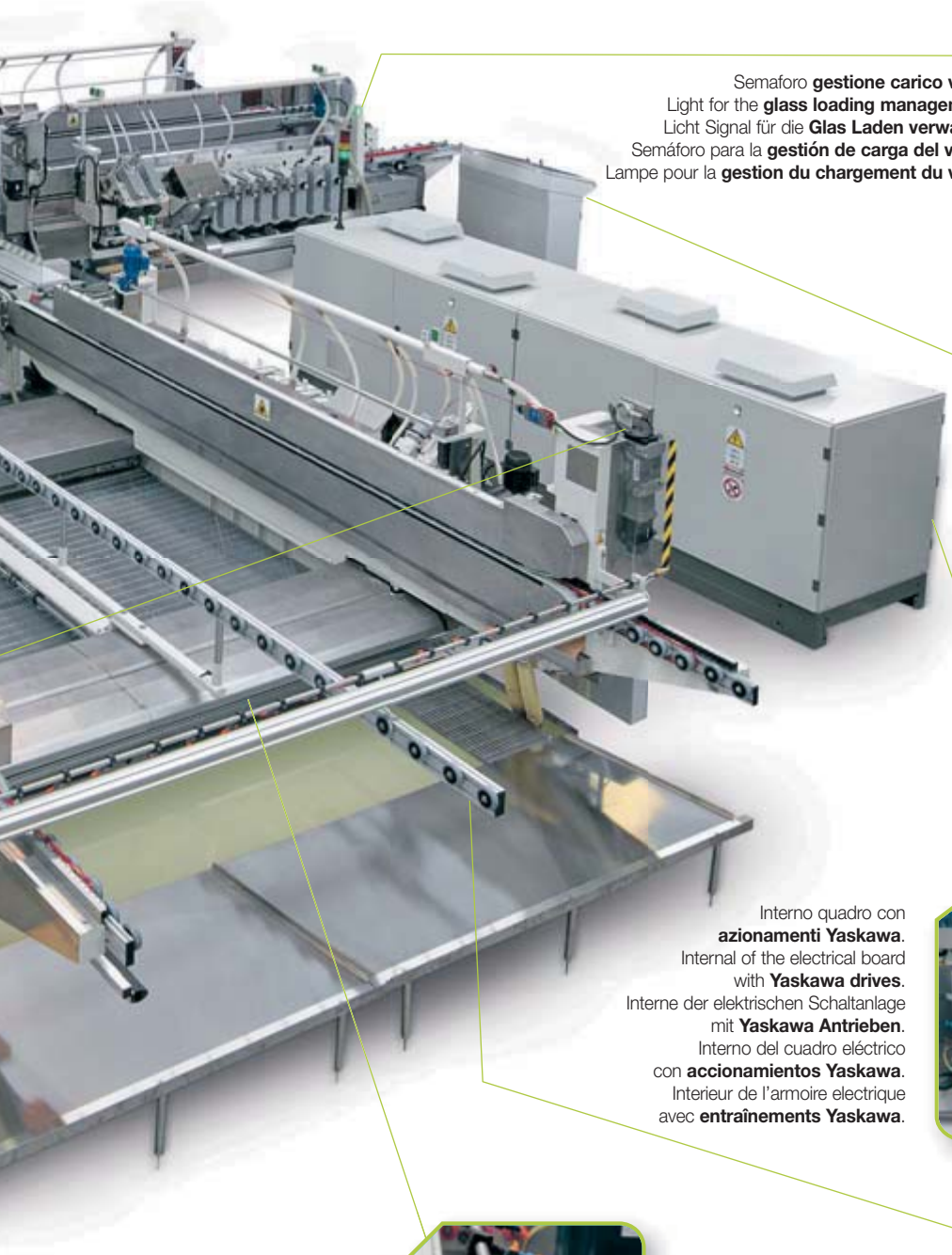

Semaforo **gestione carico vetro**.
Light for the **glass loading management**.
Licht Signal für die **Glas Laden verwalten**.
Semáforo para la **gestión de carga del vidrio**.
Lampe pour la **gestion du chargement du verre**.

Pulpito di comando.
Control **pulpit**.
Bedienpult.
Púlpito de control.
Pupitre de commande.

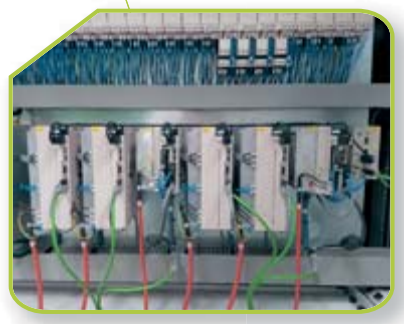

Interno quadro con **azionamenti Yaskawa**.
Internal of the electrical board with **Yaskawa drives**.
Interne der elektrischen Schaltanlage mit **Yaskawa Antrieben**.
Interno del cuadro eléctrico con **accionamientos Yaskawa**.
Interieur de l'armoire electrique avec **entraînements Yaskawa**.

Lavaggio e asciugatura (soffiante) delle lastre in uscita.
Cleaning and drying (blower) at glass exit side.
Reinigung und Trocknung (Ventilator) der austretenden Glasscheibe.
Limpieza y secado (soplador) de las hojas de vidrio en salida.
Lavage et séchage (souffleur) des verres en sortie.

Barra intermedia automatica per vetri di grandi dimensioni.
Automatic intermediate bar for big-sized glasses.
Automatische Mittenunterstützung bei großen Glasabmessungen.
Barra intermedia automática para grandes hojas de vidrio.
Barre intermédiaire automatique pour verres de grandes dimensions.

Configurazioni **linee bilaterali**
Double-edgers lines configurations

Doppelseitige Schleifmaschinen Linien
Configuraciones **líneas bilaterales**
Configurations **lignes bilatérales**

1

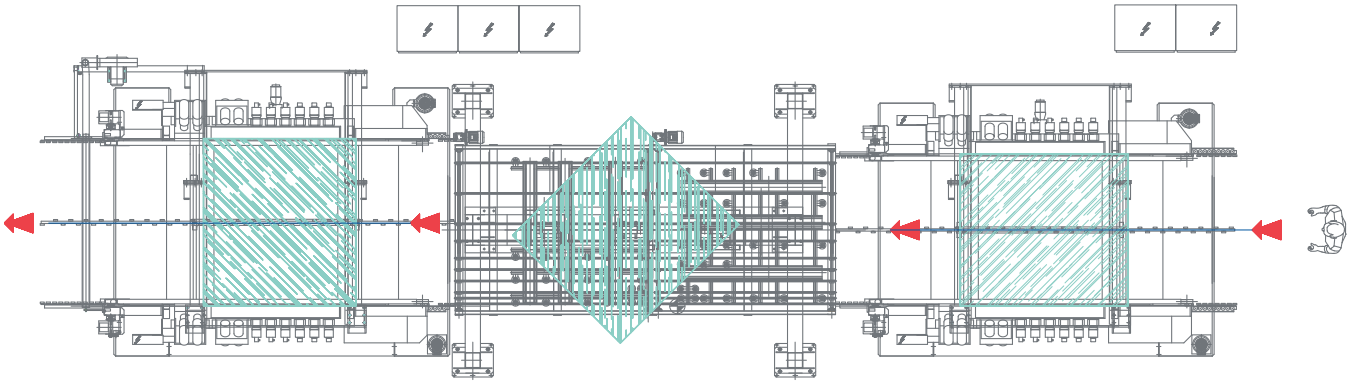

2

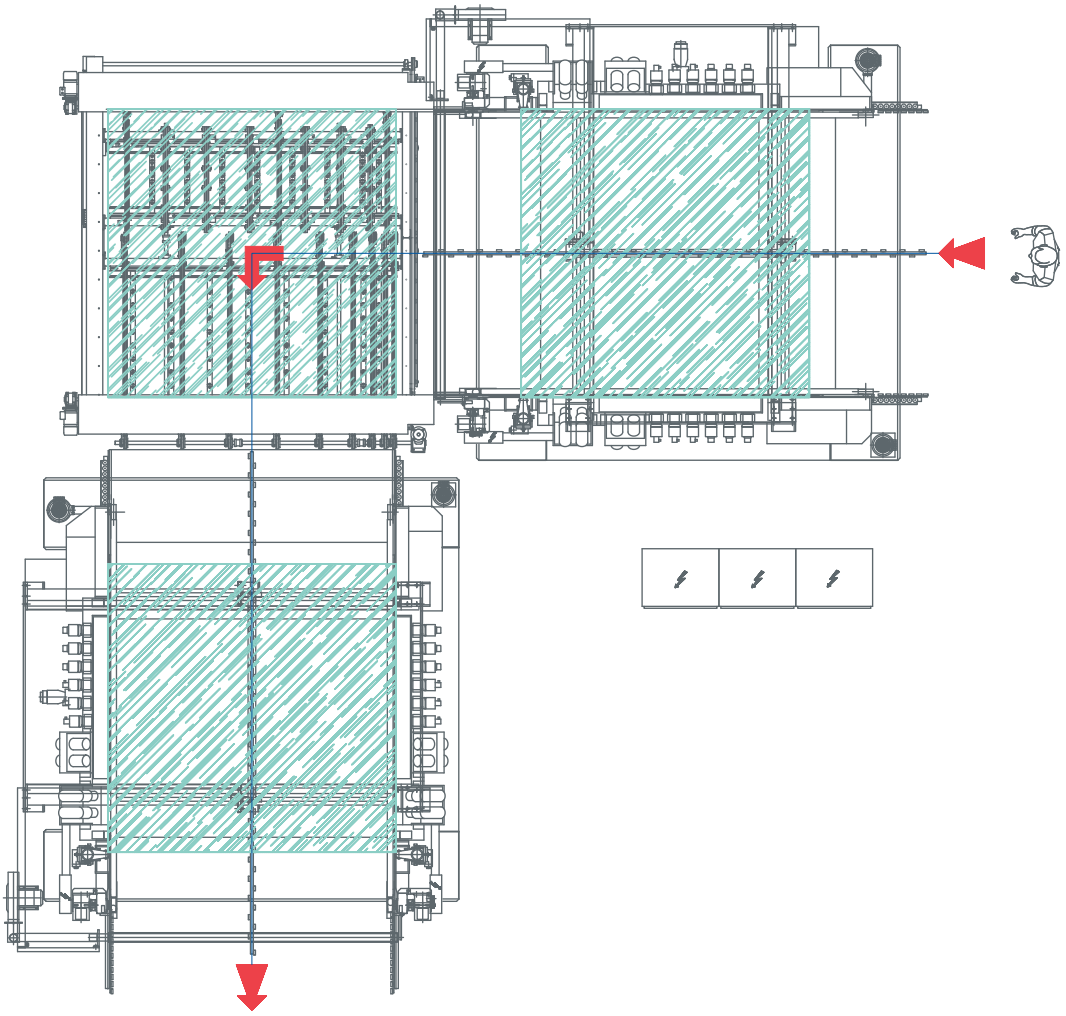

3

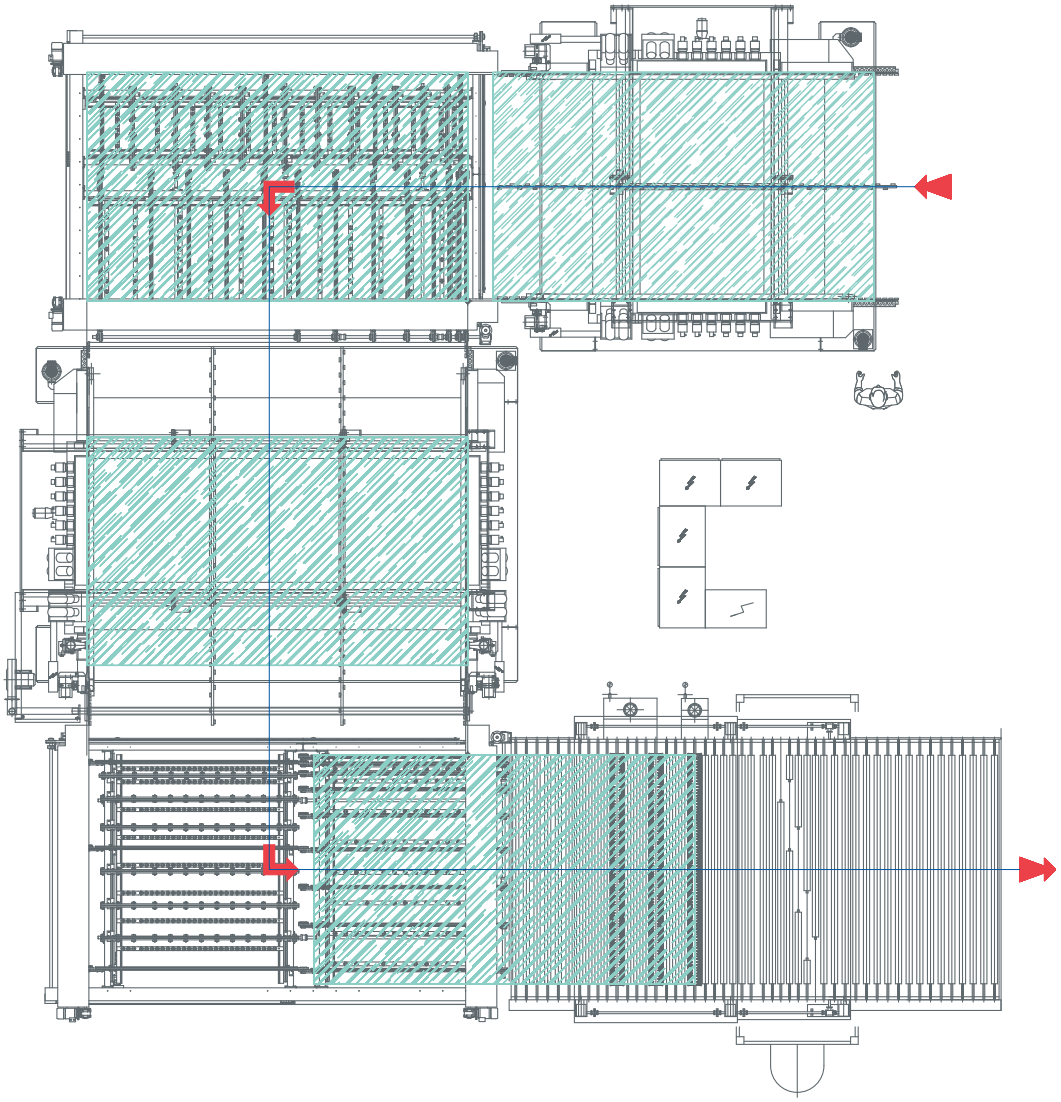

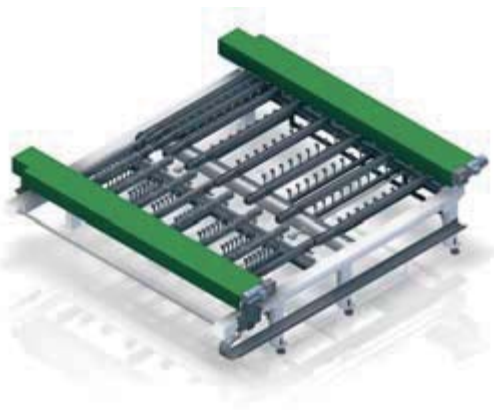

Tipologie di transfer disponibili:
- a rulli e cinghie
- a due livelli
- girapezzi con ventose
- soluzioni miste e personalizzate

Available **transfers types**:
- with rollers and belts
- with two levels
- pieces turning device with suction cups
- mixed and customized solutions

Verfügbare **Wendesysteme**:
- Rollen und Riemen
- zwei Höhen
- Werkstück-Drehvorrichtung mit Saugscheibe
- gemischte und maßgeschneiderte Lösungen

Tipos de transfers disponibles:
- con rodillos y correas
- dos niveles
- gira piezas con ventosas
- soluciones mixtas y personalizadas

Typologies de transferts disponibles:
- à rouleaux et courroies
- à deux niveaux
- dispositif de rotation des pièces avec ventouses
- solutions mixtes et personnalisées

Servizi **post-vendita**
After-sale services

After-sales-**Kundendienst**
Servicios **después de venta**
Services **post-vente**

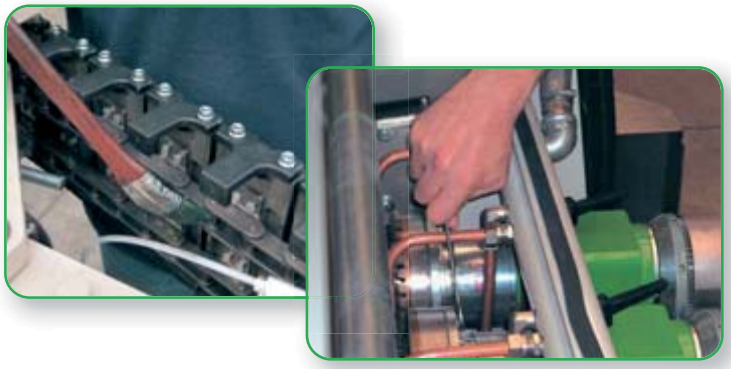

Qualificato servizio di **assistenza tecnica**.
Qualified **technical assistance** service.
Qualifizierte **Service-Monteure**.
Servicio de **asistencia técnica** calificado.
Equipe d'**assistance technique** qualifiée.

Ampio magazzino di **pezzi di ricambio**.
Well-stocked storehouse of **spare parts**.
Grosses **Ersatzteillager**.
Amplio almacén de **piezas de repuesto**.
Large magasin de **pièces de rechanges**.

Le nostre macchine nel **mondo**
Our machines in the **world**

Unsere Maschinen **weltweit**
Nuestras máquinas en el **mundo**
Nos machines dans le **monde**

La Adelio Lattuada Srl non si assume alcuna responsabilità per eventuali errori presenti. Tutti i dati sono soggetti a possibili variazioni senza preavviso.
Le immagini possono essere solamente indicative delle tipologie di prodotto.

Adelio Lattuada Srl assumes no responsibility for any mistakes in the contents. All data are subject to change without notice.
Images can be only representative of the products' typology.

Adelio Lattuada Srl übernimmt keine Gewähr für die Richtigkeit der Angaben. Alle techn. Angaben können geändert werden ohne Angabe von Gründen.
Bilder können von der Typologie der Produkte nur repräsentativ sein.

Adelio Lattuada Srl no asume responsabilidad alguna por los eventuales errores y/u omisiones. Todos los datos pueden ser modificados sin previo aviso.
Las imágenes pueden ser solamente representativas de la tipología de producto.

Adelio Lattuada Srl n'assume aucune responsabilité pour éventuelles erreurs. Toutes les données techniques peuvent être modifiées sans obligation de préavis.
Les images peuvent être seulement représentatives de la typologie de produit.

Mola diamantata a tazza
Diamond cup wheel
Diamantschleifscheibe
Muela diamantada
Meule boisseau diamantée

Mola lucidante a tazza
Polishing cup wheel
Polierscheibe
Muela de brillo
Meule boisseau de polissage

Mola al cerio a tazza
Cerium impregnated cup wheel
Cerium-Gebundene Scheibe
Muela abrilantadora
Meule boisseau au cérium

Mola lucidante filetto
Polishing arris wheel
Polierscheiben für Saum
Muela de brillo arista
Meule de polissage pour arêtes

Mola diamantata filetto
Diamond arris wheel
Diamantschleifscheibe für Saum
Muela diamantada arista
Meule diamantée pour arêtes

Spigolatore
Dubbing device
Eckensäumscheibe
Canteador
Groupe coins mouchés

Velocità
Speed
Geschwindigkeit
Velocidad
Vitesse

min
Dimensioni minime lavorabili
Minimum glass size
Min. Glasabmessungen
Medida min. vidrio
Dimensions minimum verre

max
Dimensioni massime lavorabili
Maximum glass size
Max Glasabmessungen
Medida max vidrio
Dimensions max verre

Spessore vetro lavorabile
Workable glass thickness
Glasdicke
Espesor vidrio
Epaisseur verre

Kw.
Potenza installata
Installed power
Installierte Motorleistung
Potencia instalada
Puissance installée

Ingombri
Dimensions
Abmessungen
Medidas
Dimensions

Peso
Weight
Gewicht
Peso
Poids

max
Pesi caricabili (su carro)
Max glass load (on the conveyor)
Max Glasgewicht (auf dem Wagen)
Peso max vidrio (en el carro)
Poids max verre (sur le convoyeur)

Altezza piano di lavoro
Work surface height
Höhe der Arbeitsebene
Altura plano de trabajo
Hauteur plan de travail

RED APPLE INTERNATIONAL Rev.03 - 09/16 - 500

FSC
www.fsc.org
MISTO
Carta
da fonti gestite in
maniera responsabile
FSC® C009012

Via Abbondanza, 11/13 - 22070 Carbonate (CO) Italy - Tel. +39 0331.832713 - Fax +39 0331.833886
info@adeliolattuada.com - **www.adeliolattuada.com**